Royo®

MEUBLES ET AUXILIARIES

MEUBLES

Profondeur 45

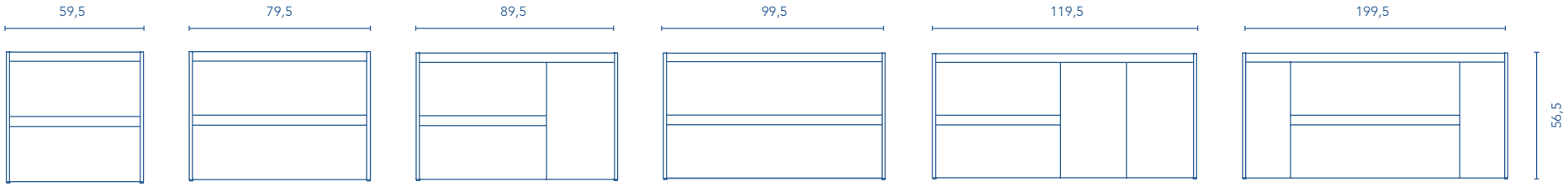

COLONNE

Profondeur 24

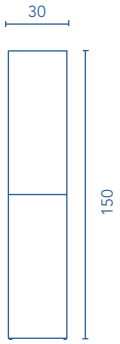

HAUT STYLE

Profondeur 15

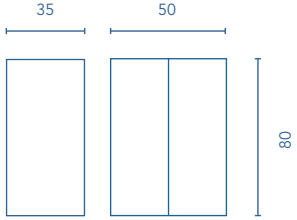

ACABADOS

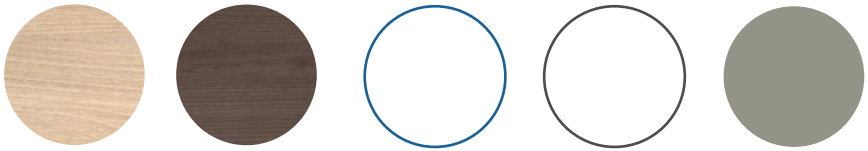

COLORIS CHÊNE NORDIC | FRÊNE SAMARA | BLANC BRILLANT | BLANC MAT | SABLE MAT

* Measure in cm.

Vide sanitaire 7 cm.

2 Tiroirs

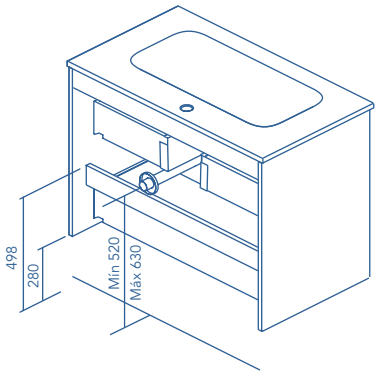

2 Tiroirs - 1 Porte

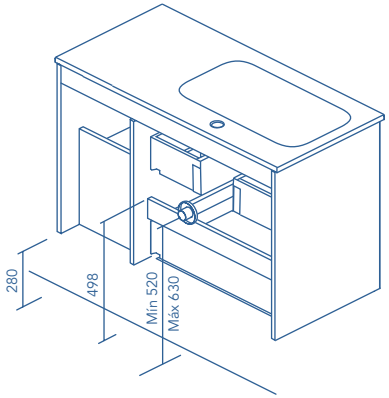

1 Porte - 2 Tiroirs - 1 Porte

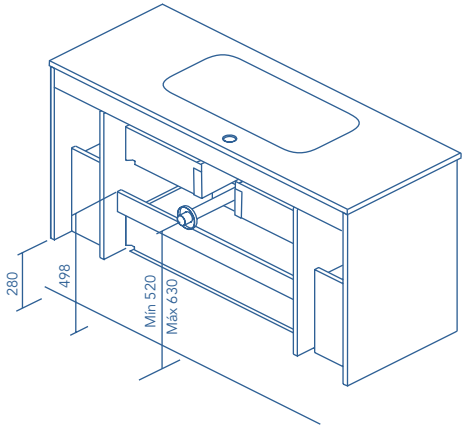

STRUCTURE	FAÇADES	TIROIRS				POIGNÉE	FINITIONS	EXTENSION DE SÉRIE	
MDF 16 mm	MDF 16 mm	Extraction totale Hettich	Intérieur cuir fumé	Organisateur tiroir	Soft close	Poignée intégrée façade	Revétement 2D / 3D	P-46	Suspendu

* Les dimensions indiquées sur les dessins sont en fonction de la hauteur des pieds du meuble. Dans le cas où celui-ci est suspendu cette hauteur peut varier selon besoin. Les dimensions de ces schémas son indiquées en milimètres.