KYREO - Receveur extra plat à poser ou à encastrer 120x70 cm

ENO90

Collection : KYREO

Couleur* :

00 - Blanc

Principaux atouts :

Caractéristiques techniques

- DIMENSIONS : 120 x 70 x 4 cm
- MATÉRIAU : Céramique
- FORME : Rectangulaire
- MOTIF DE SURFACE : Lisse
- LIVRÉ AVEC BONDE : Non
- POIDS : 32,4 kg
- TYPE D'INSTALLATION : Posé ou encastré
- DIAMÈTRE DE BONDE (CM) : 90 mm
- NIVEAU D'ADHÉRENCE : PN6
- Garantie 10 ans

Bénéfices consommateurs

- DESIGN ÉPURÉ ET ACCESSIBILITÉ : Receveur extraplat lisse 4 cm
- ROBUSTESSE : La stabilité de la céramique : pas de flexion à l'utilisation
- LONGÉVITÉ EXCEPTIONNELLE : De l'émail vitrifié

Bénéfices installateurs

- FACILITÉ DE POSE : Plage sur le pourtour du receveur permettant l'adaptation de toute cabine de douche
- 2 TYPES D'INSTALLATION : A poser ou à encastrer , hauteur 4 cm.

Descriptif CCTP : Receveur extra plat à poser ou à encastrer 120x70 cm. ENO90. Collection : KYREO. DIMENSIONS : 120 x 70 x 4 cm. POIDS : 32,4 kg. MATÉRIAU : Céramique. TYPE D'INSTALLATION : Posé ou encastré. FORME : Rectangulaire. DIAMÈTRE DE BONDE (CM) : 90 mm. MOTIF DE SURFACE : Lisse. NIVEAU D'ADHÉRENCE : PN6. LIVRÉ AVEC BONDE : Non. Garantie 10 ans.

KOHLER France 330 339 144 RSC Bobigny– SAS au capital de 50 000 000 euros – Locataire-gérant de la société SANIJURA – Ce document n'est pas contractuel.

En raison des variations possibles dans le réglage de votre ordinateur et de votre imprimante, de facteurs techniques et des caractéristiques particulières de certaines de nos finitions, les couleurs ne sont pas représentatives de la réalité mais sont seulement une indication.

Dessin technique

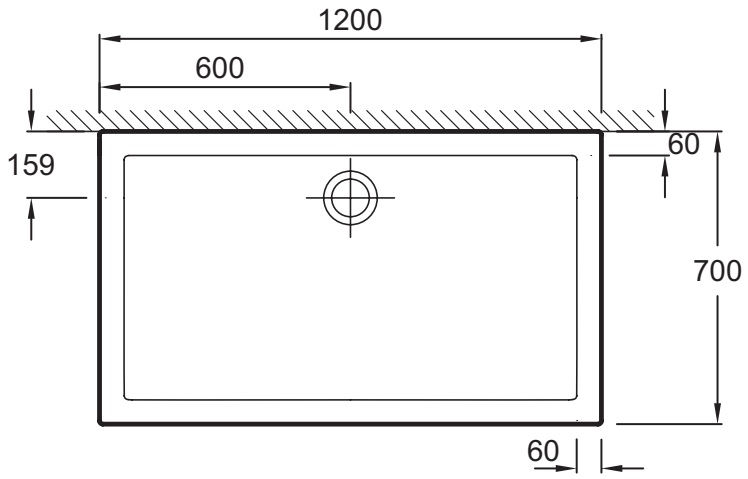

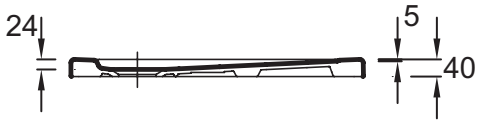

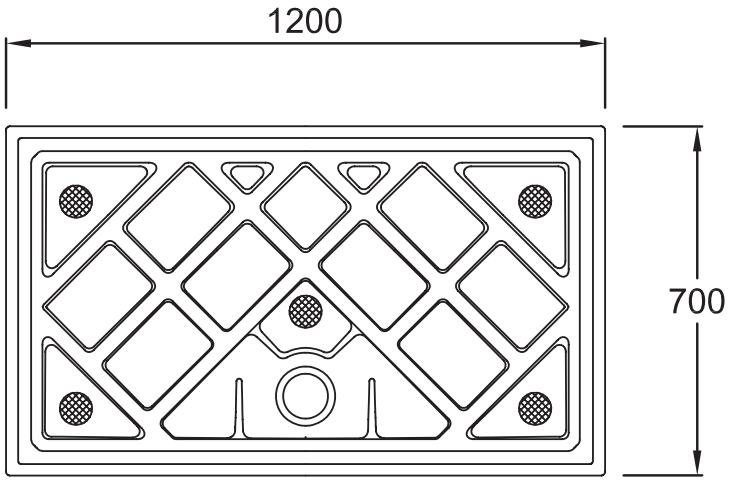

Descriptif CCTP : Receveur extra plat à poser ou à encastrer 120x70 cm. EN090. Collection : KYREO. DIMENSIONS : 120 x 70 x 4 cm. POIDS : 32,4 kg. MATÉRIAU : Céramique. TYPE D'INSTALLATION : Posé ou encastré. FORME : Rectangulaire. DIAMÈTRE DE BONDE (CM) : 90 mm. MOTIF DE SURFACE : Lisse. NIVEAU D'ADHÉRENCE : PN6. LIVRÉ AVEC BONDE : Non. Garantie 10 ans.

KOHLER France 330 339 144 RSC Bobigny– SAS au capital de 50 000 000 euros – Locataire-gérant de la société SANIJURA – Ce document n'est pas contractuel.

*En raison des variations possibles dans le réglage de votre ordinateur et de votre imprimante, de facteurs techniques et des caractéristiques particulières de certaines de nos finitions, les couleurs ne sont pas représentatives de la réalité mais sont seulement une indication.