Fiche produit : **606C(1)**
Mise à jour : **24/02/2020**

moderna

Meuble sous-évier PRIMO 120 cm 3 portes

MEUBLES

Meuble sous-évier PRIMO 120 cm 3 portes L.120 x l.59 x H.82 cm

- Corps, portes et façades en panneau mélaminé 16 mm
- Étagère à l'intérieur du caisson
- Poignées boutons
- Vide sanitaire réglable
- Charnières invisibles

GARANTIE 2 ans

PEFC 10-31-3288

FABRICATION FRANÇAISE

ABCP120D02
Finition blanc

CARACTÉRISTIQUES :

- BOIS PEFC
- BOIS ÉPAISSEUR 16MM
- RÉVERSIBLE

LES + PRODUIT :

- 100% RECYCLABLE
- MONTAGE FACILE
- LIVRÉ EN KIT
- POIGNÉE BOUTON
- NETTOYAGE FACILE
- RÉSISTANCE AUX UV
- CONTACT ALIMENTAIRE
- COMPATIBLE RÉFRIGÉRATEUR 48 CM ET 55 CM

Photos non contractuelles. La présente fiche commerciale annule et remplace toute fiche antérieure relative au même produit.
Il appartient à notre clientèle, avant toute mise en oeuvre, de vérifier auprès de nos services que la présente fiche n'a pas été modifiée par une édition plus récente

Tél. 02 51 28 51 28 - info@moderna.fr - www.moderna.fr

Fiche produit : **606C (1)**
Mise à jour : **24/02/2020**

moderna

Meuble sous-évier PRIMO 120 cm 3 portes

SCHÉMA TECHNIQUE :

Vue face

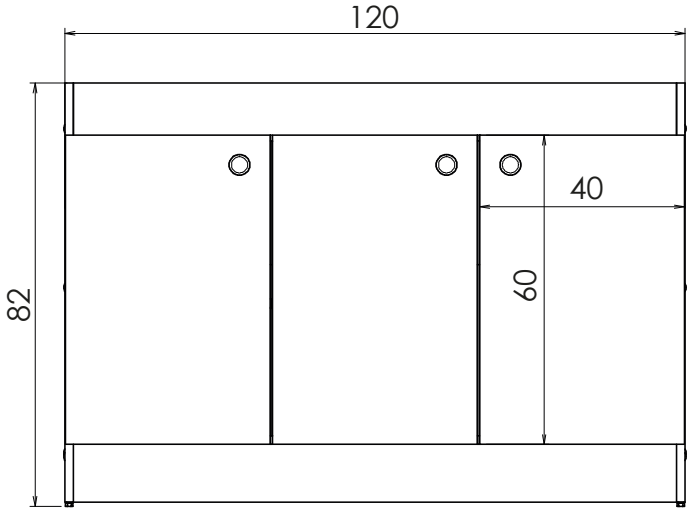

Vue de profil

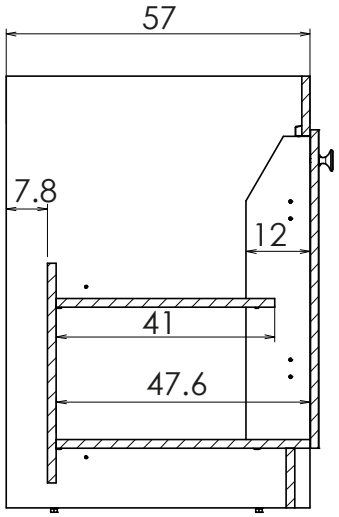

RÉFÉRENCE	DÉSIGNATION	COLORIS	DIMENSIONS L x P x H / cm	POIDS NET (KG)	PACKAGING	DÉLAI INDICATIF
ABCP120D02	**Meuble sous-évier PRIMO 120 cm 1 porte** sans niche	Blanc	120 x 57 x 82	32.70	Carton (13pcs/pal.)	1 à 2 semaines

Photos non contractuelles. La présente fiche commerciale annule et remplace toute fiche antérieure relative au même produit.
Il appartient à notre clientèle, avant toute mise en oeuvre, de vérifier auprès de nos services que la présente fiche n'a pas été modifiée par une édition plus récente

Tél. 02 51 28 51 28 - info@moderna.fr - www.moderna.fr