Mitigeur de lavabo mécanique

Réf. 2564T2

Mitigeur haut monotrou monocommande avec cartouche céramique

DESCRIPTION

Mitigeur de lavabo mécanique - Réf. 2564T2

Mitigeur de lavabo mécanique sur gorge.
Mitigeur monotrou monocommande avec bec orientable H.165 L.220.
Mitigeur haut avec sortie BIOSAFE hygiénique adaptée à la pose d'un filtre terminal BIOFIL.
Cartouche céramique classique Ø 35 avec butée de température maximale préréglée.
Corps et bec à intérieur lisse (limitent les niches bactériennes).
Possibilité de réaliser aisément un choc thermique sans démontage de la manette ni coupure de l'alimentation en eau froide.
Débit régulé à 5 l/min.
Corps et embase en laiton chromé.
Levier Hygiène L.185 pour commande sans contact manuel.
Flexibles PEX F3/8".
Fixation renforcée par 2 tiges Inox.
Mitigeur mécanique particulièrement adapté pour les établissements de santé, EHPAD, hôpitaux et cliniques.
Mitigeur monotrou adapté aux personnes à mobilité réduite (PMR).
Mitigeur conforme aux exigences de la NF Médical.
Mitigeur garanti 10 ans.

AVANTAGES

- Hygiène : intérieur lisse limitant les bactéries
- Fonction choc thermique sans démontage du levier
- Butée de température maximale préréglée
- Levier Hygiène pour commande sans contact manuel

CARACTÉRISTIQUES TECHNIQUES

Mitigeur de lavabo mécanique - Réf. 2564T2
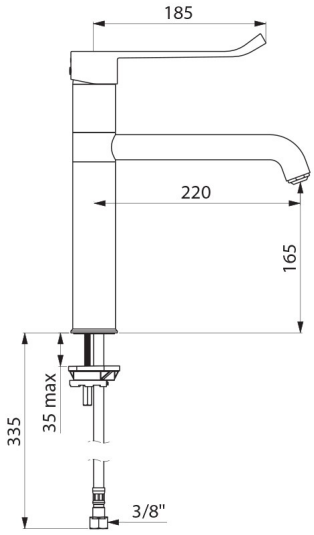
Raccordement	F3/8"
Hauteur	322 mm
Hauteur de goutte	165 mm
Longueur de bec	220 mm
Débit	5 l/min
Butée de temperature	OUI
Finition	Laiton chromé
Normes	
Garantie