Mitigeur de lavabo mécanique

Réf. 2522L

Mitigeur mécanique monotrou avec bec orientable H.100 L.170

DESCRIPTION

Mitigeur de lavabo mécanique - Réf. 2522L

Mitigeur de lavabo mécanique sur gorge.
Mitigeur mécanique monotrou avec bec orientable H.100 L.170 équipé d'un brise-jet hygiénique.
Cartouche céramique classique Ø 40 avec butée de température maximale préréglée.
Corps et bec à intérieur lisse.
Débit limité à 5 l/min à 3 bar.
Commande par levier Hygiène L.200.
Flexibles PEX F3/8".
Fixation renforcée par 2 tiges Inox.
Mitigeur mécanique particulièrement adapté pour les établissements de santé, EHPAD, hôpitaux et cliniques.
Mitigeur monotrou adapté aux personnes à mobilité réduite (PMR).
Mitigeur monocommande conforme aux exigences de la NF Médical.
Mitigeur garanti 10 ans.

AVANTAGES

- Hygiène : intérieur lisse limitant les bactéries
- Butée de température maximale préréglée
- Levier Hygiène : commande sans contact manuel
- Confort d'utilisation : bec orientable

CARACTÉRISTIQUES TECHNIQUES

Mitigeur de lavabo mécanique - Réf. 2522L
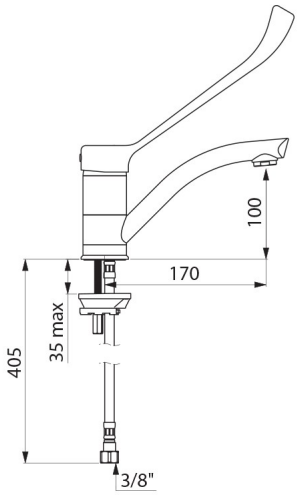
Raccordement	F3/8"
Hauteur	267 mm
Hauteur de goutte	100 mm
Longueur de bec	170 mm
Débit	5 l/min à 3 bar
Butée de temperature	OUI
Finition	Laiton chromé
Normes	
Garantie