Crometta S
Ensemble de douche encastrée mécanique Crometta S 240/DuoTurn S
Finition: **Chromé** Numéro d'article: **28831000**

Description

Caractéristiques

- comprenant: douche de tête, bras de douche, douchette à main, sortie murale, Thermostatique
- dimension de la douche de tête: 240 mm
- longueur du bras de douche: 389 mm
- type de jet de la douche de tête : Jet Rain
- QuickClean : élimination des dépôts calcaires par simple passage du doigt sur le mousseur
- type de jet de la douchette à main: Jet PowderRain, Jet IntenseRain, Jet Massage
- débit: 6,5 l/min sous 3 bars de pression
- pression minimum en fonctionnement: 1,6 bar
- pression maximum en fonctionnement: 6 bars
- longueur du flexible: 1600 mm
- flexible de douche avec écrou conique aux deux extrémités
- pivot tournant côté douchette évitant la torsion du flexible
- type de raccordement: corps d'encastrement
- Contrôle du débit et inverseur pour 2 sorties
- avec clapet anti-retour
- Taxonomie UE: max. 8 l/min - DNSH (Do No Significant Harm)

Détails de l'article

EAN	4059625628423

Technologie

Photo du produit

Plan géométral

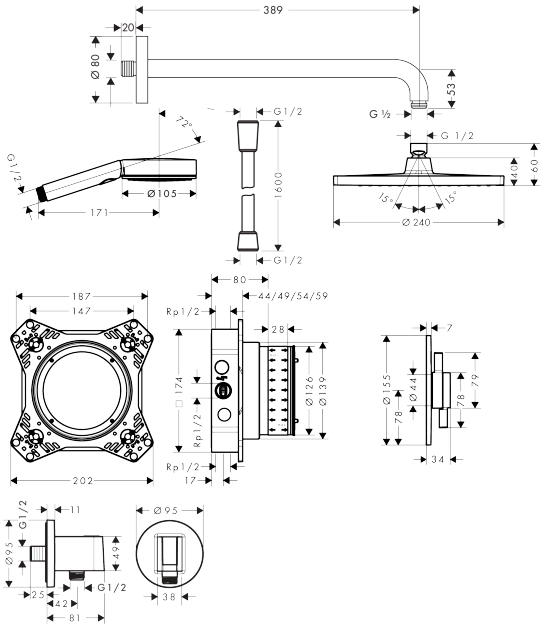

Crometta S
Ensemble de douche encastrée mécanique Crometta S 240/DuoTurn S
Finition: **Chromé** Numéro d'article: **28831000**
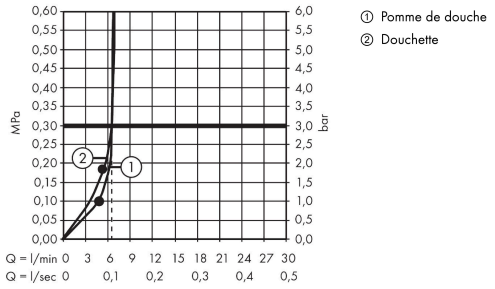
Schéma d'écoulement