Mitigeur de lavabo automatique TEMPOMATIC MIX 4

Réf. 490006

Piles intégrées, robinets d'arrêt

DESCRIPTION

Mitigeur de lavabo automatique TEMPOMATIC MIX 4 - Réf. 490006

Mitigeur de lavabo électronique sur vasque :
Alimentation par piles CR123 Lithium 6 V intégrées.
Electrovanne antistagnation et module électronique intégrés dans le corps de la robinetterie.
Débit préréglé à 3 l/min à 3 bar, ajustable de 1,4 à 6 l/min.
Brise-jet antitartre.
Rinçage périodique (~60 secondes toutes les 24 h après la dernière utilisation).
Détecteur de présence infrarouge actif, optimisé en bout de bec.
Corps en métal chromé.
Capot verrouillé par 2 vis cachées.
Flexibles PEX F3/8" avec robinets d'arrêt, filtres et clapets antiretour.
Fixation renforcée par 2 tiges Inox.
Sécurité antiblocage en écoulement.
Réglage de température latéral avec manette standard et butée de température réglable.
Adapté aux PMR.
Garantie 10 ans.

AVANTAGES

- Hygiène totale : aucun contact manuel
- Économie d'eau de 90 %
- Piles intégrées dans le corps de la robinetterie
- Rinçage périodique antiprolifération bactérienne

CARACTÉRISTIQUES TECHNIQUES

Mitigeur de lavabo automatique TEMPOMATIC MIX 4 - Réf. 490006
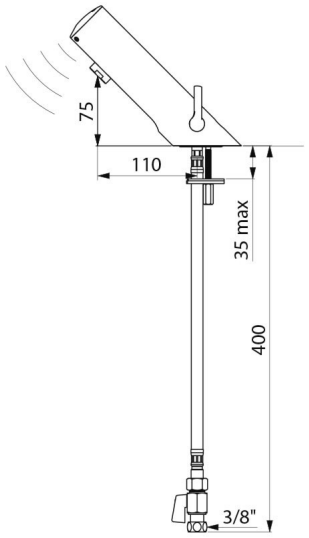
Alimentation	Piles 6 V
Raccordement	F3/8"
Technologie	Électronique
Hauteur de goutte	75 mm
Longueur de bec	110 mm
Débit	3 l/min
Normes	WRAS
Garantie