Crometta E
Showerpipe 240 1jet
Surfaces: **chromé** Numéro d'article: **27271000**

Description

Caractéristiques

- comprenant : douche de tête, douchette, thermostatique de douche, flexible de douche, curseur
- l'angle d'inclinaison coulissant peut être ajusté sur 45 °
- douche de tête Crometta E 240
- dimension: 240 x 240 mm
- jet Rain
- rotule: douche de tête orientable
- longueur du bras de douche: 350 mm
- support de douchette réglage en hauteur
- débit du jet Rain (sous 3 bars de pression): 15 l/min
- butée de confort à 40° C
- limiteur d'eau chaude réglable
- entraxe 150 mm ± 12 mm
- tube recoupable par le bas
- ACS 18 ACC NY 144, valide jusqu'au 23.04.2023
- NF_375-M1-20-2

Détails de l'article

GTIN	4011097775906

Technologie

Quick Clean

XXL Performance

Certificats

ATTESTATION A.C.S. DE CONFORMITÉ SANITAIRE

CERTIFIÉ PAR CSTB NF

Photo du produit

Plan géométral

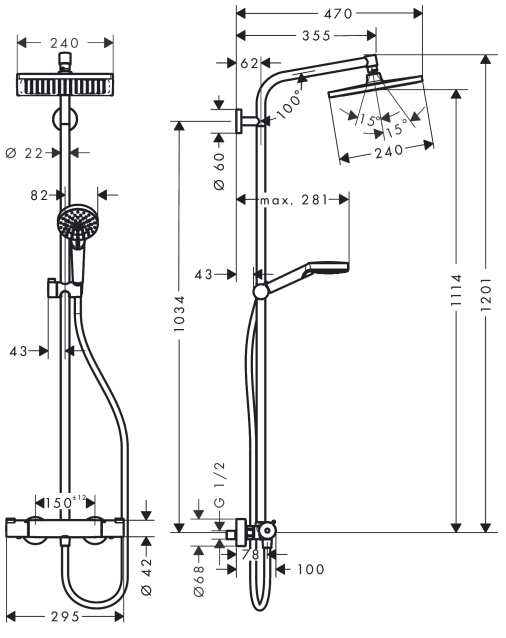

Crometta E
Showerpipe 240 1jet
Surfaces: **chromé** Numéro d'article: **27271000**

Schéma d'écoulement

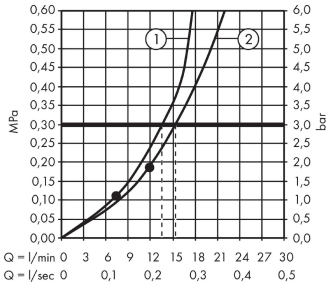

① Douchette
② pomme de douche

Crometta E
Showerpipe 240 1jet
Surfaces: **chromé** Numéro d'article: **27271000**
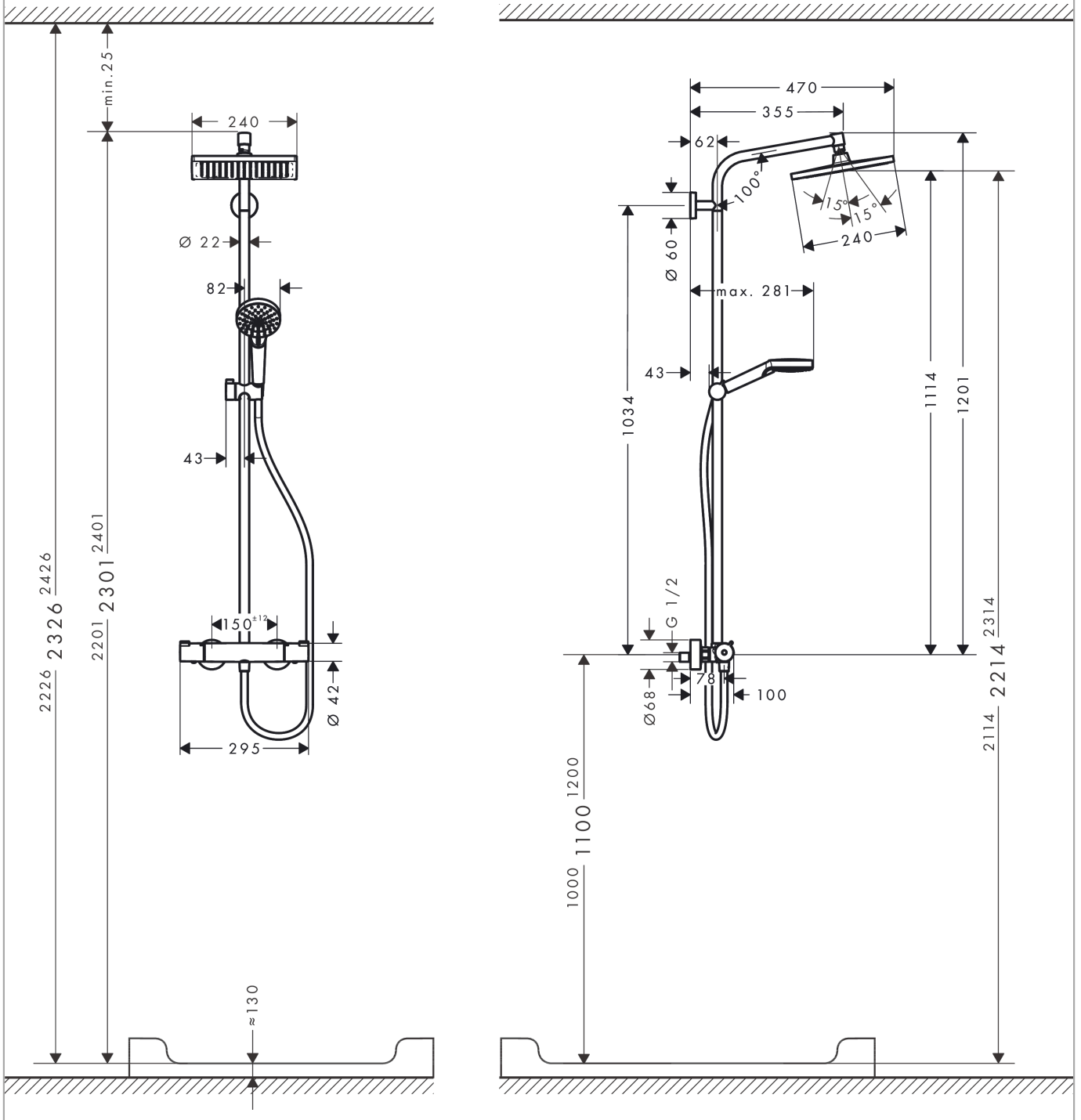
Exemple de montage