Talis S
Mitigeur bain/douche
Surfaces: **chromé** Numéro d'article: **72400000**

Description

Caractéristiques

- 2 sorties = 2 fonctions
- Longueur 166 mm
- type de raccordement: raccords S
- entraxe: 150 mm ± 12 mm
- type de jet du mitigeur: jet normal
- débit du bec déverseur sous 3 bars: 20 l/min
- débit de la douchette sous 3 bars: 14 l/min
- cartouche céramique
- limiteur de température réglable
- inverseur avec réinitialisation automatique
- avec combinaison de sécurité intégrée EN 1717
- avec silencieux
- Convient au chauffe-eau instantané
- E3/1, C1, A2, U3
- ACS 21 ACC LY 963 France, valide jusqu'au 05.05.2026
- NF_375-M1-22-1

Détails de l'article

EAN	4011097770383

Technologie

AirPower

Quick Clean

Certificats

CERTIFIÉ PAR CSTB NF

ATTESTATION A.C.S. DE CONFORMITÉ SANITAIRE

Photo du produit

Plan géométral

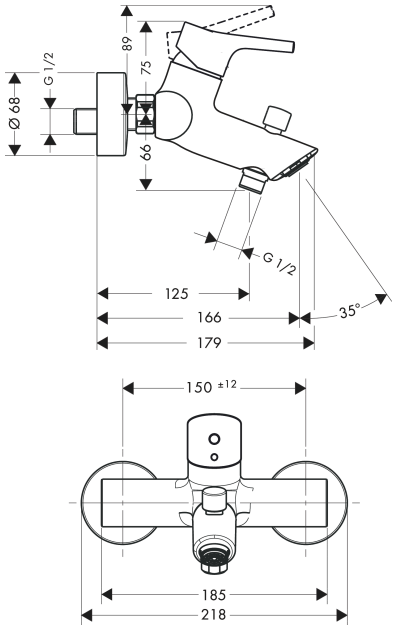

Talis S
Mitigeur bain/douche
Surfaces: **chromé** Numéro d'article: **72400000**

Schéma d'écoulement

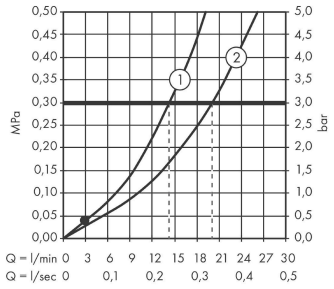

Bec déverseur

Talis S
Mitigeur bain/douche
Surfaces: **chromé** Numéro d'article: **72400000**

Vue éclatée

Année de construction: **>10/15**

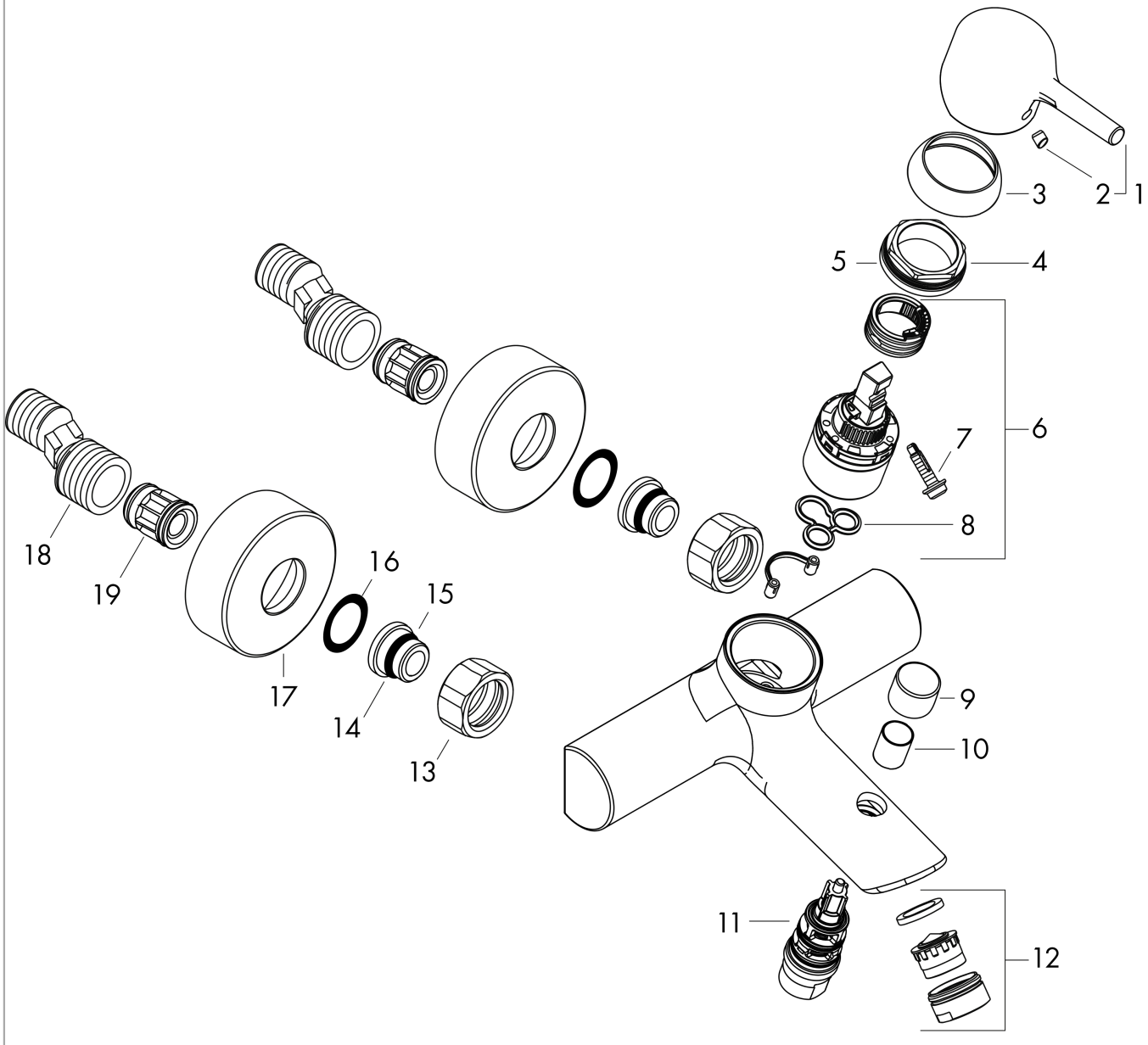

Talis S
Mitigeur bain/douche
Surfaces: **chromé** Numéro d'article: **72400000**

Liste des pièces détachées

Année de construction: **>10/15**

Pos.	Description	Numéro d'article	GP	UE
1	poignée	92644000	-	1
2	cache vis	96338000	-	1
3	rosace	97406000	-	1
4	écrou à six pans	97209000	-	1
5	joint torique 32x2	98193000	-	1
6	cartouche cpl.	92730000	-	1
7	vis	95140000	-	1
8	joint	95008000	-	1
9	bouton d'inverseur	97981000	-	1
10	douille	97979000	-	1
11	inverseur	97978000	-	1
12	mousseur M24x1 (30 l/min)	96512000	-	1
13	set des écrou à six pans	96157000	-	1
14	raccord	97220000	-	1
15	joint torique 15x2	98163000	-	1
16	filtre	96922000	-	1
17	rosace Ø 68 mm	96467000	-	1
18	set des raccord-S (±12 mm)	94140000	-	1
19	amortisseur anti-coup de bélier	96429000	-	1
a	set des raccord-S (±32 mm)	98592000	-	1