36 422 000 **Mitigeur lavabo infrarouge taille L avec limiteur de température ajustable**

https://www.grohe.fr/fr_fr/mitigeur-lavabo-infrarouge-taille-l-avec-limiteur-de-temperature-ajustable-36422000.html

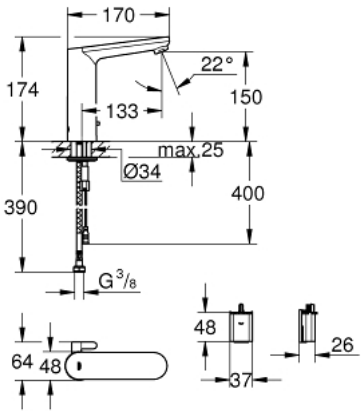

- Avec capteur infra-rouge bi-directionnel
- **Pile lithium 6V, type CR-P2**
- Durée de vie des piles : environ 7 ans (150 activations par jour)
- **GROHE StarLight** éclatant et durable
- **GROHE EcoJoy** économie d'eau, **mousseur 5 l/min**
- Flexibles de raccordement souples, sertis d'usine
- Clapets anti-retour
- Filtres intégrés
- Avec électrovanne intégrée
- Batterie externe
- Système de montage rapide
- Voyant indicateur pile déchargée
- 7 programmes paramétrés:
- Rinçage automatique
- Désinfection thermique
- Mode nettoyage
- Fonctions additionnelles et paramétrages précis par la télécommande 36 407
- Marquage de conformité CE
- Protection robinetterie de type IP 59K
- **Une éco-participation EEE est comprise dans ce prix**