S3 UNIVERS

Spécialement étudié pour les cuvettes de type "D", cet abattant est à descente assistée et déclipsable. Fabrication de très haute qualité.

THERMODUR

CHEVILLES À EXPANSION

CHARNIÈRES INOX

DÉCLIPSABLE

GARANTIE 5 ANS

Texte pour appel d'offre

Abattant de WC en résine thermodurcissable avec couvercle et charnières déclipsables à descente assistée, garantie 5 ans, teinté dans la masse Blanc, 3 Kg.
Dimensions : L 400-465 mm l 380 mm
Angle d'ouverture 98°.
Fixations par platine excentrique, vis et capot inox.
Fixation par le dessus.
Sur 4 tampons antidérapants.
À installer sur toute cuvette normalisée avec entraxe 50 à 175 mm.

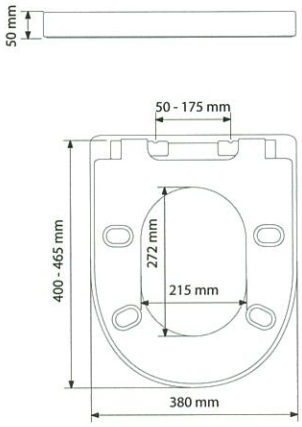

Modèle	Référence	Emballage	Colisage	Poids
CLASSIQUE Double blanc	7GB900101	CARTON	6	3 Kg

Disponible sous 1 semaine.

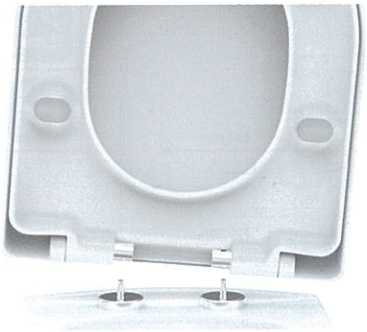

OLFA