30 269 DC0 **ESSENCE MITIGEUR MONOCOMMANDE EVIER**

DESCRIPTION DU PRODUIT

- **Bec haut**
- Monotrou sur plage
- **GROHE StarLight** éclatant et durable
- **GROHE SilkMove** Cartouche en céramique 28 mm
- Bec tube pivotant
- Zone de rotation ajustable 0° / 150° / 360°
- Flexibles de raccordement souples, sertis d'usine
- Système de montage rapide
- Limiteur de température intégré

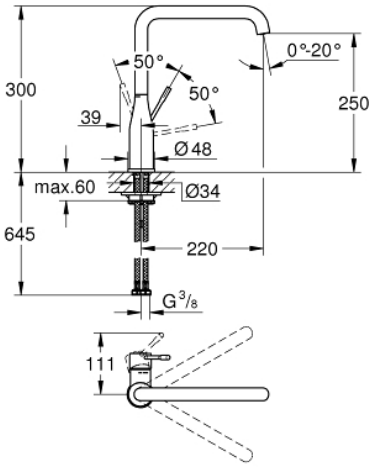

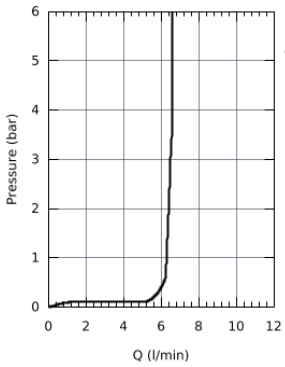

bar	1	2	3	4	5	6
l/min	6.2	6.4	6.5	6.6	6.6	6.6

30 269 DC0 **ESSENCE MITIGEUR MONOCOMMANDE EVIER**

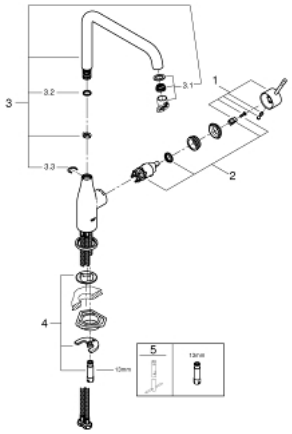

PIÈCES DÉTACHÉES

1: levier (N ° de commande 46927DC0)

2: Cartouche Silkmove 28 mm (N ° de commande 46580000)

3: bec (N ° de commande 13376DC0)

3.1: mousseur réglb (N ° de commande 48270000)

3.2: joint torique x 20 (N ° de commande 0128500M)

3.3: rondelle d'arrêt (N ° de commande 4826600M)

4: jeu de montage (N ° de commande 46671000)

5: clé de montage (N ° de commande 19017000)*

*Accessoires spéciaux