ARISTON
TOUJOURS UN CONFORT D'AVANCE

ANDRIS LUX

LA SOLUTION D'APPOINT COMPACTE

Simples à installer, les chauffe-eau petite capacités trouvent facilement leur place dans tous les intérieurs. Bénéficiant d'une capacité de chauffe ultra-rapide, ils apportent durabilité, confort et économie d'énergie.

GAIN DE PLACE

- Dimensions compactes pour une installation au-dessus ou en-dessous de l'évier.
- Idéal pour l'alimentation des points d'eau isolés.

DURABILITÉ RENFORCÉE

- Résistance blindée.
- Anode magnésium.
- Cuve en acier émaillé.

FACILE D'UTILISATION

- Un témoin de chauffe indique lorsque la résistance est en fonctionnement.
- La molette de réglage permet d'ajuster la température de chauffe au niveau souhaité.

INSTALLATION ET MAINTENANCE FACILITÉES

- Un système d'accroche simple permet une installation facile et rapide.
- Opérations de maintenance facilitées grâce à l'ouverture de la bride en façade et au thermostat à canne.

CARACTÉRISTIQUES TECHNIQUES

		15 SS	15 SR	30
CARACTÉRISTIQUES GÉNÉRALES				
Type de pose		SOUS-ÉVIER	SUR-ÉVIER	
Capacité de stockage ECS	l	15		30
NF Élec. Performance		Oui		
Alimentation électrique	V	230 MONO		
Puissance	W	2000		
Temps de chauffe à ΔT=50°C	h:min	00:26		00:52
Pertes Statiques à 65°C	kWh/24h	0.85	0.61	0.77
Constante de refroidissement	Wh/l.K.24h	1.26	0.9	0.57
Protection anticorrosion		Anode magnésium		
Type de résistance		Blindée		
POIDS				
Poids net	Kg	9		12
ErP				
Classe d'efficacité énergétique pour le chauffage de l'eau		B	A	C
Profil de soutirage déclaré		XXS		S
Référence		**3100324**	**3100325**	**3100326**

COTES D'ENCOMBREMENT (EN MM)

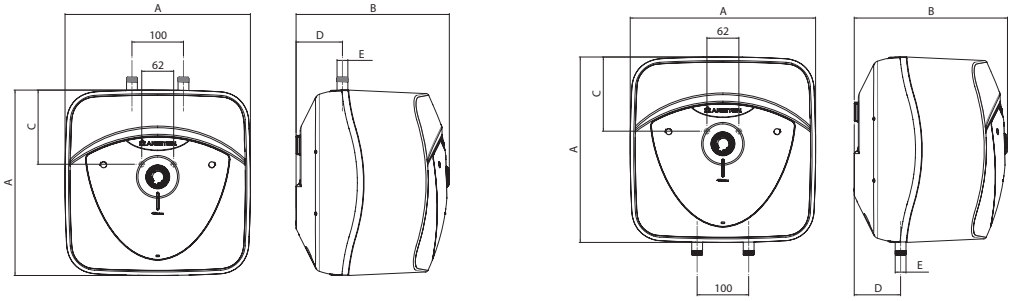

		sous évier	sur évier	
Capacité	l	15	15	30
A	mm	360	360	447
B	mm	346	346	410
C	mm	144	144	165
D	mm	78	78	114
E	mm	G1/2	G1/2	G1/2

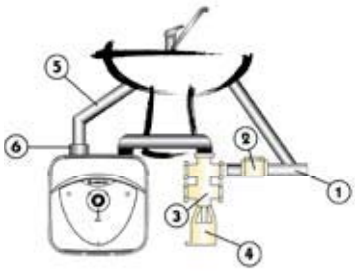

SOUS ÉVIER
AVEC GROUPE DE SÉCURITÉ

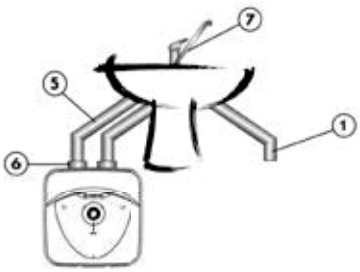

SOUS ÉVIER
ÉCOULEMENT LIBRE

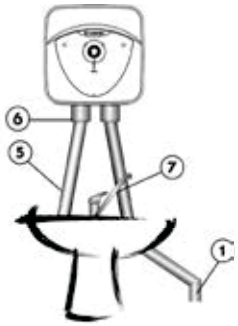

SUR ÉVIER ÉCOULEMENT LIBRE
15 LITRES UNIQUEMENT

1. Arrivée eau froide
2. Réducteur de pression
3. Groupe de sécurité obligatoire
4. Entonnoir
5. Départ eau chaude
6. Raccord diélectrique
7. Robinetterie écoulement libre