VIDAGE DE BAIGNOIRE

581900

Vidage automatique à câble

CARACTERISTIQUES

- Volant ABS chromé
- Tube de trop-plein longeur 565 mm
- Câble longeur 650 mm
- Clapet inox
- Cuvette plastique
- Sortie Ø 40 mm
- Vis serrage plastique

PERFORMANCES

Encombrement sous la baignoire : **124 mm**
Serrage maxi : **17 mm**
Débit : **51 l/mn**

CONDITIONNEMENT

Packaging : **sachet**
Dimensions (mm) : **280 x 420 mm**
Parcel unit : **x 1**

SPECIFICATIONS

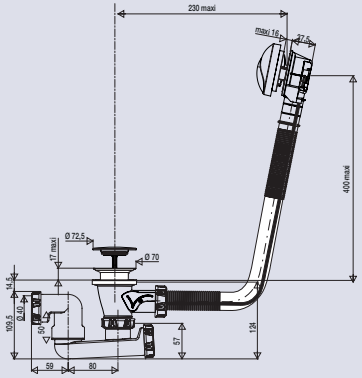

AVANTAGES

Rapide à installer
- sortie orientable à 360 °
- joint double autofix

Câble haute résistance

FIT EXPRESS

REFERENCE PRODUIT	EAN CODE
581900 000 00	3364549268794

CERTIFIÉ PAR CSTB NF

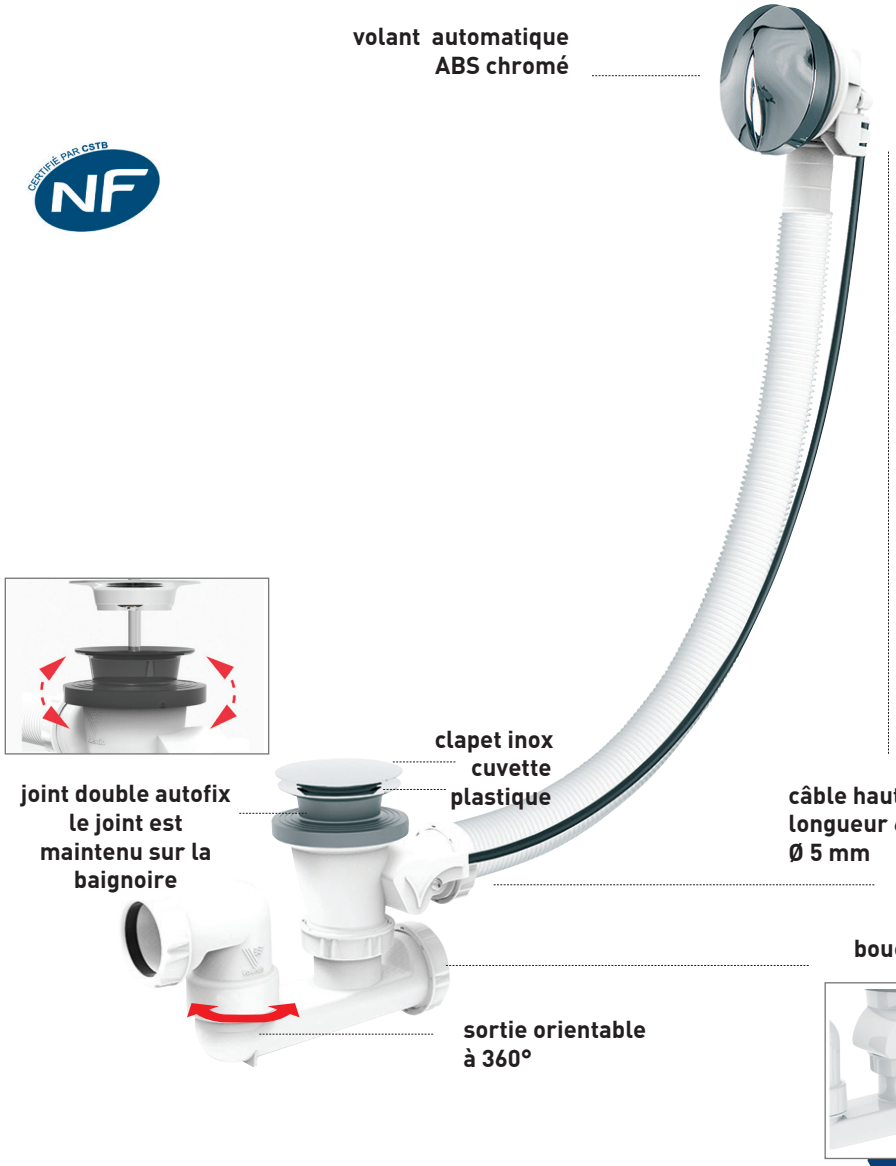

All our products on
www.valentin.fr

Valentin