NORMA - Vidoir mural 45 cm, non percé

E1898

Collection : NORMA

Couleur* :

00 - Blanc

Principaux atouts :

Caractéristiques techniques

- DIMENSIONS : 45 x 35 cm
- FIXATIONS : Attaches fonte en option E4598
- MATÉRIAU : Céramique
- Version non perçée

Dessin technique

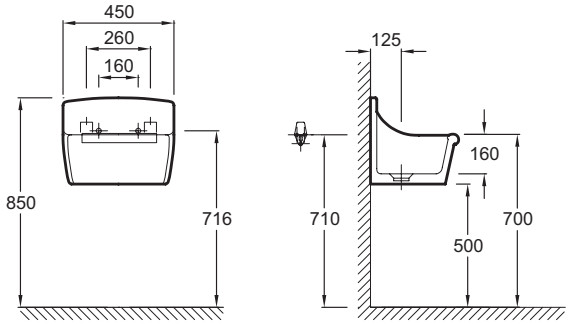

Descriptif CCTP : Vidoir mural 45 cm, non percé. E1898. Collection : NORMA. DIMENSIONS : 45 x 35 cm. MATÉRIAU : Céramique. FIXATIONS : Attaches fonte en option E4598. Version non perçée.

*En raison des variations possibles dans le réglage de votre ordinateur et de votre imprimante, de facteurs techniques et des caractéristiques particulières de certaines de nos finitions, les couleurs ne sont pas représentatives de la réalité mais sont seulement une indication.

KOHLER France 330 339 144 RSC Bobigny– SAS au capital de 50 000 000 euros – Locataire-gérant de la société SANIJURA – Ce document n'est pas contractuel.