INFORMATION PRODUIT

DESIGNED TO LAST
BLINOX
BY LOGGERE

LAVE-MAINS HYGIÈNE PREMIUM 5

130741

WWW.LOGGERE.COM

Description :

Lave-mains hygiène avec cuve emboutie rectangulaire, sans joint avec bords arrondis. Commande par panneau basculant.
Avec dosseret.

Livré complet avec un flexible, siphon, col de cygne, robinet temporisé,prémélangeur.

Certification : Hygiène alimentaire. Haute qualité environnementale.

Matériau :

- Bassin en acier inox, AISI 304 épaisseur 1 mm, finition brossée.
- Dosseret en acier inox, AISI 201 épaisseur 1 mm, finition brossée.

Dimensions :

- L 400 x P 340 x H 555 mm
- Vasque: L 315 x P 260 x H 130 mm
- Hauteur dosseret: 365 mm

Raccordement :

- Arrivée d'eau: ½"
- Vidage: Ø 32 mm

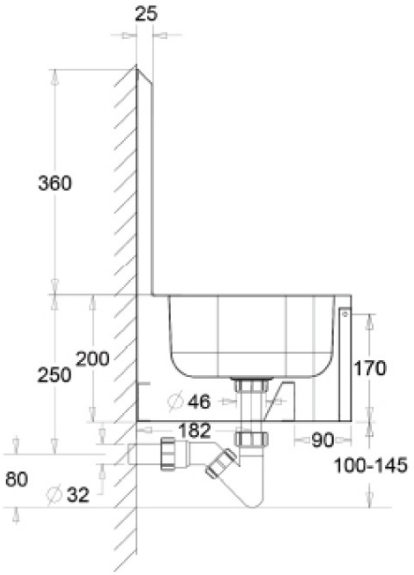

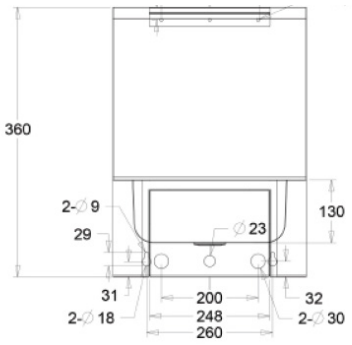

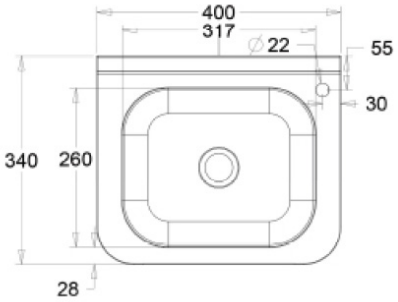

Autres recommandations sur les produits LOGGERE

Sanitaires

Casiers et systèmes d'armoires

Cabines sanitaires

Porte-manteaux

Equipements