D SLIM

Alternative au produit d'origine à moindre coût.

New

THERMODUR

CHEVILLES À EXPANSION

CHARNIÈRES INOX

DÉCLIPSABLE 1 BOUTON

GARANTIE 2 ANS

Texte pour appel d'offre

Abattant de WC en résine thermodurcissable avec couvercle et charnières déclipsables à descente assistée, garantie 2 ans, teinté dans la masse Blanc, 2,6 Kg.
Dimensions : L 400-460 mm l 360 mm
Angle d'ouverture 98°.
Fixations par platine excentrique, vis et capot inox.
Fixation par le dessus.
Sur 4 tampons antidérapants.
À installer sur toute cuvette normalisée avec entraxe 135 à 235 mm.

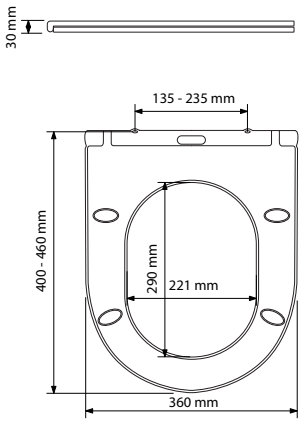

	+++
	+
	+
H	

Modèle	Référence	Emballage	Colisage	Poids
CLASSIQUE double blanc	7GG900101	CARTON	6	2,6 Kg

i Pièces détachées disponibles pendant la durée de la garantie.

OLFA