Fiche technique

Caractéristiques hydrauliques

Pression de service maximale *PN*	10 bar
Hauteur manométrique max. H_{Qmin}	1,9 m
Débit max. Q_{max}	3,0 m³/h
Température du fluide min. T_{min}	2 °C
Température du fluide max. T_{max}	65 °C
Min. température ambiante T_{min}	0 °C
Température ambiante max. T_{max}	40 °C
Dureté d'eau max. dans les systèmes de bouclage d'eau potable	3.21 mmol/l (18°dH)

Caractéristiques du moteur

Alimentation réseau	1~230 V, 50 Hz
Puissance nominale P_2	22,5 W
Courant nominal I_N	0,24 A
Vitesse max. n_{max}	2500 tr/min
Puissance absorbée $P_{1\,max}$	56 W
Émission	EN 61000-6-3
Immunité	EN 61000-6-2
Classe de protection moteur	IP44
Classe d'isolation	F
Passe-câbles à vis	1 x PG11
Protection moteur	non

Matériaux

Corps de pompe	bronze
Roue	PPE-GF30
Arbre	Céramique oxydée
Matériau du palier	Carbone, imprégné de résine

Dimensions de montage

Bride côté aspiration *DNs*	G 1
Bride côté refoulement *DNd*	G 1
Entraxe *L0*	130 mm

Caractéristiques

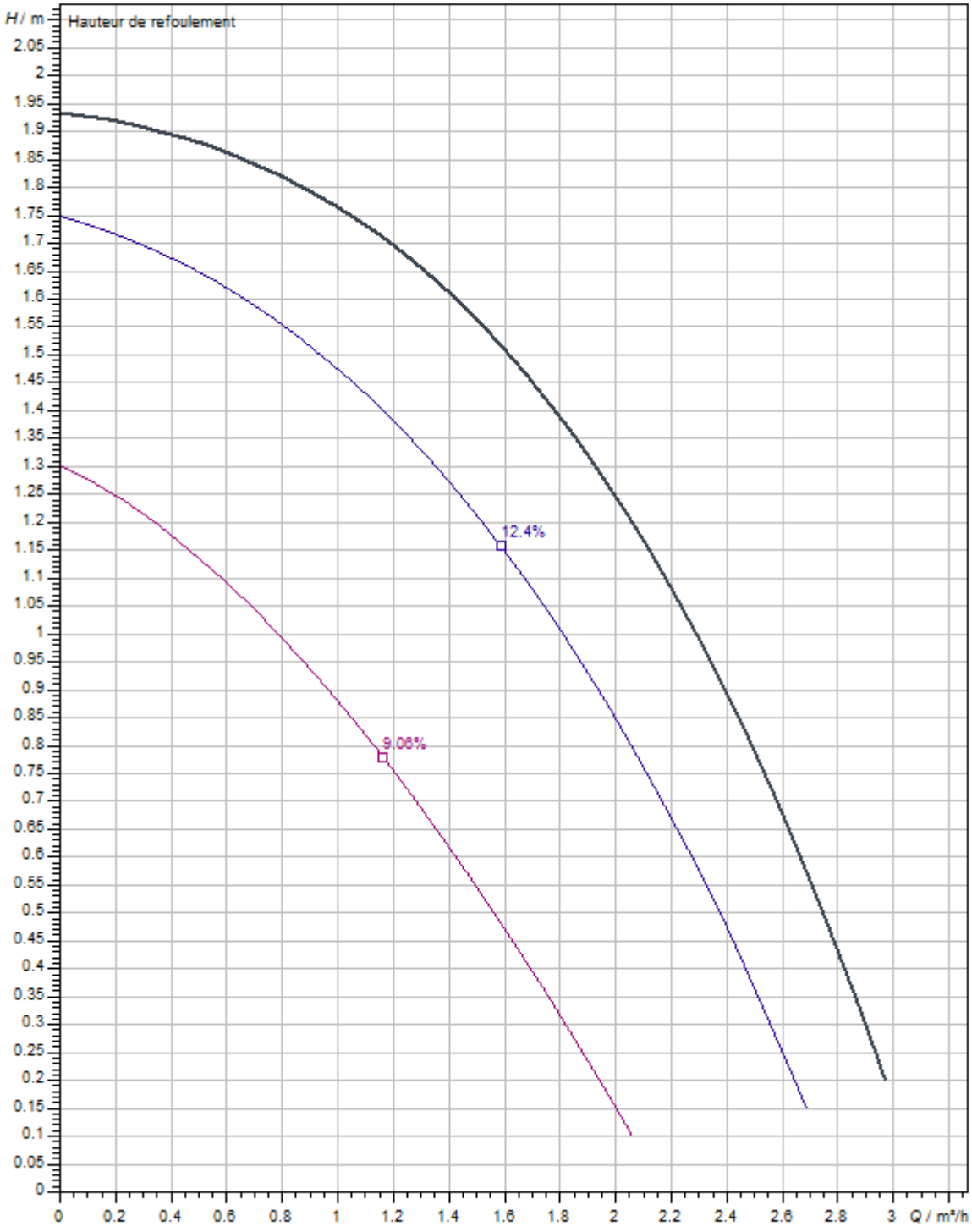

Schéma de raccordement

Star-E

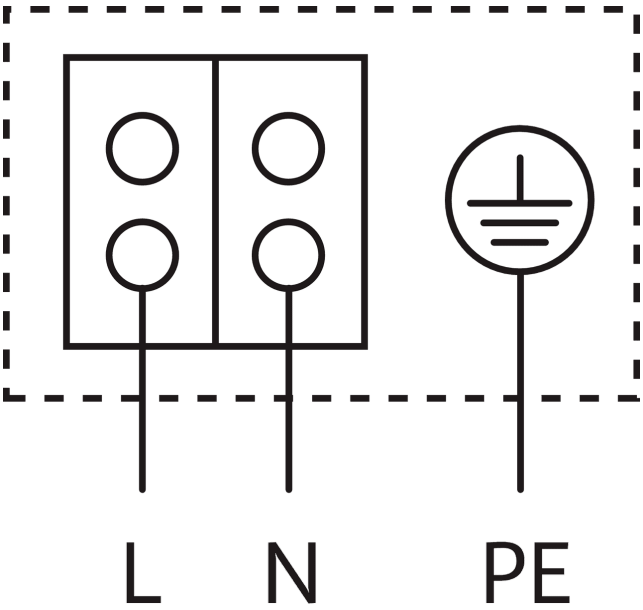

Moteur auto-protégé

Moteur monophasé (EM) 2 pôles - monophasé 230 V, 50 Hz

Avec condensateur incorporé