32 231 004 **EUROSTYLE COSMOPOLITAN MITIGEUR MONOCOMMANDE EVIER**

DESCRIPTION DU PRODUIT

- **Bec haut**
- Monotrou sur plage
- **GROHE SilkMove** Cartouche en céramique 35 mm
- **GROHE StarLight** Chrome éclatant et durable
- **GROHE Zero conduit d'eau isolé - sans plomb ni nickel**
- Mousseur
- Limiteur de débit ajustable
- Bec tube pivotant
- Zone de rotation au choix : 0° / 150°
- Flexibles de raccordement souples, sertis d'usine
- Fixation de poignée invisible
- **GROHE FastFixation** installation rapide
- **Qualitel**

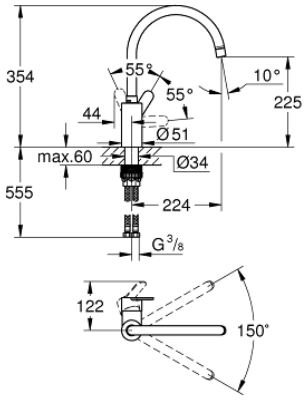

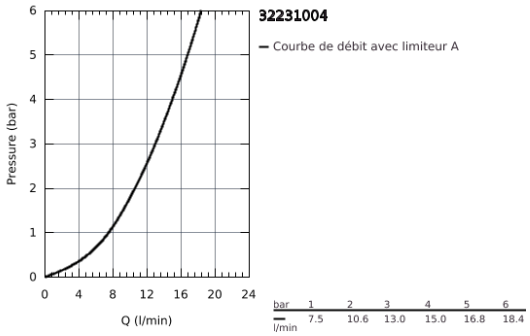

32 231 004 **EUROSTYLE COSMOPOLITAN MITIGEUR MONOCOMMANDE EVIER**

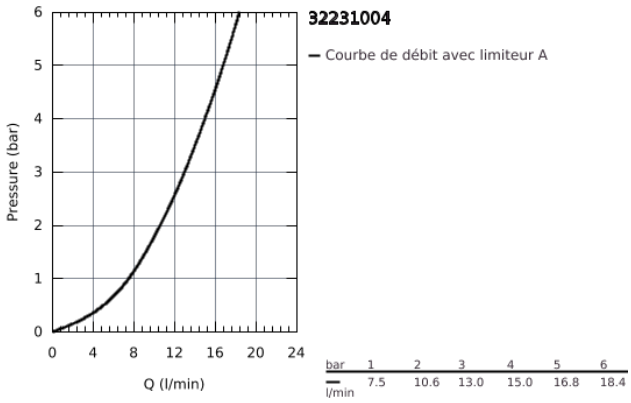

bar	1	2	3	4	5	6
l/min	7.5	10.6	13.0	15.0	16.8	18.4

32 231 004 **EUROSTYLE COSMOPOLITAN MITIGEUR MONOCOMMANDE EVIER**

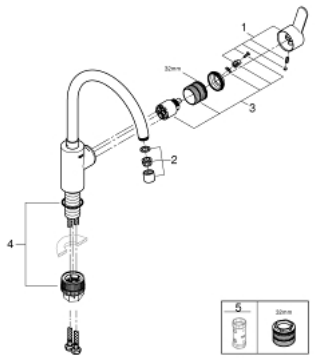

PIÈCES DÉTACHÉES

1: levier (N ° de commande 46750000)

2: Mousseur F22x1 15l/mn (N ° de commande 48418000)

3: cartouche (N ° de commande 46589000)

4: Fixation Quickfix hors Bau (N ° de commande 48477000)

5: Quickfix : système d'installation rapide (N ° de commande 19332000)*

*Accessoires spéciaux