29 124 000 **GROHTHERM SMARTCONTROL THERMOSTATIQUE POUR INSTALLATION ENCASTRÉE 2 SORTIES**

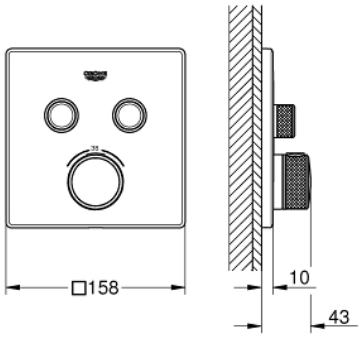

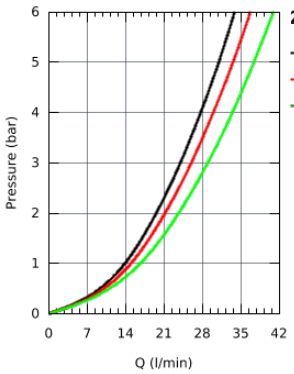

bar	1	2	3	4	5	6
	13.9	19.6	24.0	27.7	31.0	33.9
	15.0	21.2	26.0	30.0	33.6	36.8
l/min	16.7	23.7	29.0	33.5	37.4	41.0

DESCRIPTION DU PRODUIT

- A associer impérativement avec :
- GROHE Rapido corps encastré SmartBox 35 604 000
- Rosace murale en métal avec GROHE FastFixation, ajustable rétroactivement de 6°
- GROHE StarLight Chrome éclatant et durable
- Bouton poussoir SmartControl pour ON-OFF, tourner pour régler le débit
- Pictogrammes échangeables
- GROHE TurboStat Régulation de la température quasi-instantanée et sécurité anti-brulûres en cas de coupure d'eau froide
- GROHE ProGrip avec surface moletéé
- GROHE SafeStop butée à 38°C
- GROHE SafeStop Plus limiteur de température à 43°C ou 46°C (livré non monté)
- Clapets anti-retour et filtres intégrés
- Sorties multiples pouvant être utilisées simultanément
- Livré sans corps encastré
- Débit: sortie B = 24 l/min, sortie C = 26 l/min, sortie B+C = 29 l/min

NORMS & APPROVALS NF - Classement E3/1 C1 A1 U3

29 124 000 **GROHTHERM SMARTCONTROL THERMOSTATIQUE POUR INSTALLATION ENCASTRÉE 2 SORTIES**

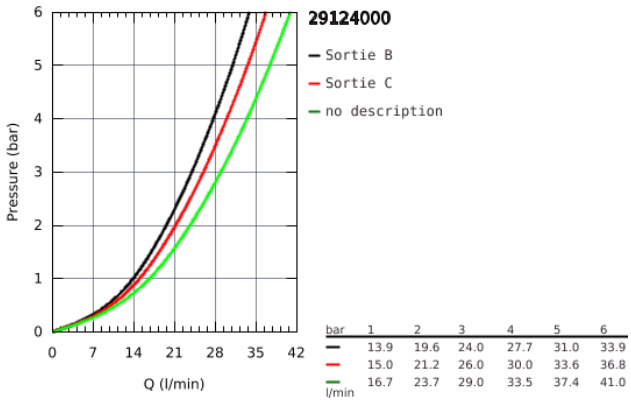

bar	1	2	3	4	5	6
	13.9	19.6	24.0	27.7	31.0	33.9
	15.0	21.2	26.0	30.0	33.6	36.8
l/min	16.7	23.7	29.0	33.5	37.4	41.0

29 124 000 **GROHTHERM SMARTCONTROL THERMOSTATIQUE POUR INSTALLATION ENCASTRÉE 2 SORTIES**

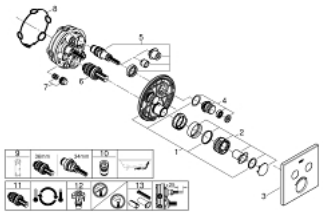

PIÈCES DÉTACHÉES

1: Plaque de montage (N ° de commande 48363000)

2: Poignée contrôle de température Grohtherm 1000 Performance (N ° de commande 49029000)

3: Rosace (N ° de commande 49039000)

4: Bouton-poussoir (N ° de commande 48361000)

5: Cartouche (N ° de commande 48359000)

5.1: Set Axe Guide coupe S/Stop SmrtCtrl (N ° de commande 49088000)

6: Cartouche thermostatique compact 3/4" (N ° de commande 49028000)

7: Clapets anti-retour (N ° de commande 47979000)

8: Joint (N ° de commande 48360000)

9: Clé (N ° de commande 49059000)*

10: Rupteur atmosphérique pour Rapido SmartBox (N ° de commande 14055000)*

11: GROHE Cartouche TurboStat

(N ° de commande 49003000)*

12: Robinets d'arrêt (N ° de commande 1405300M)*

13: Extension universelle pour mitigeurs mécaniques - 25 mm (N ° de commande 14048000)*

*Accessoires spéciaux