Flexaplus
Set complet vidage de baignoire standard
Finition: **Chrome** Numéro d'article: **58142000**

Description

Caractéristiques

- compatible avec pour baignoires standards
- vis de raccordement PE 1 ½" x 40/50 mm
- longueur du câble Bowden 520 mm
- trappe anti-odeur - hauteur du reflux 50 mm
- E1, C0, A., U3
- NF_375-M1-23-3

Détails de l'article

EAN	4011097233598

Certificats / Eco-Responsabilité

Photo du produit

Plan géométral

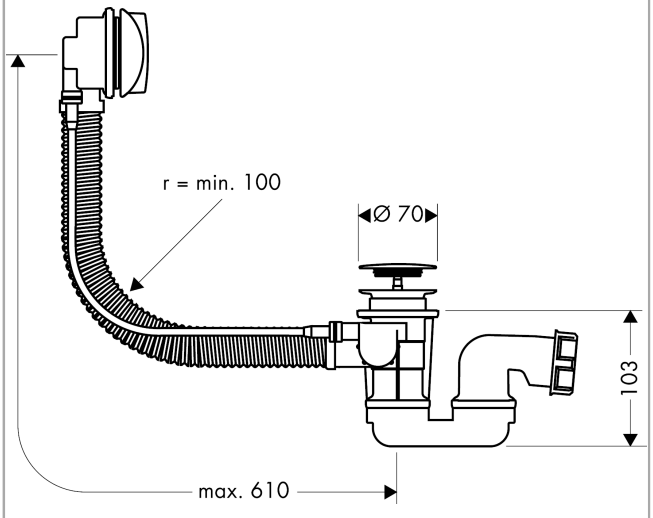

Flexaplus
Set complet vidage de baignoire standard
Finition: **Chrome** Numéro d'article: **58142000**

Vue éclatée

Année de construction: **>01/99**

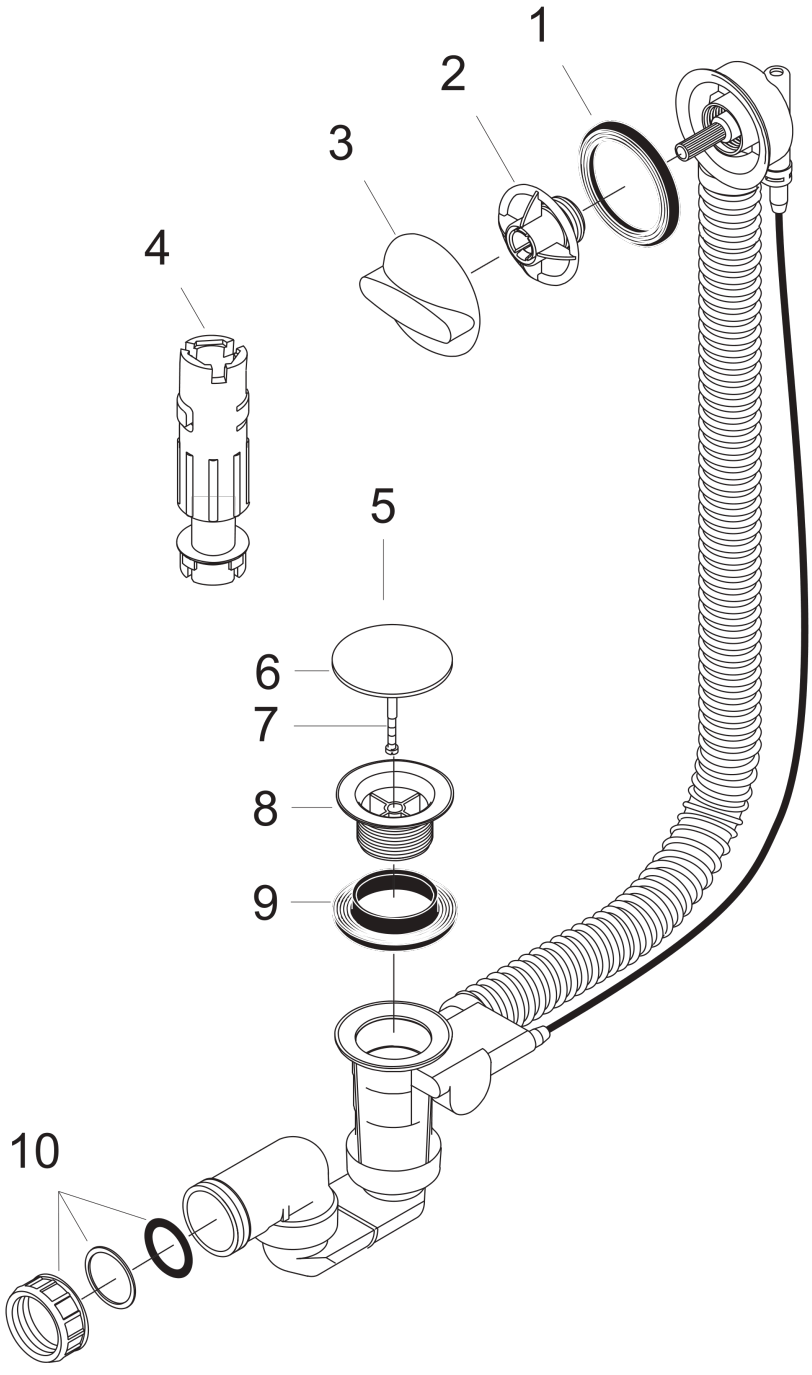

Flexaplus
Set complet vidage de baignoire standard
Finition: **Chrome** Numéro d'article: **58142000**

Liste des pièces détachées

Année de construction: **>01/99**

Pos.	Description	Numéro d'article	GP	UE
1	joint	96331000	-	1
2	bague de fixation	96327000	-	1
3	volant	96329000	-	1
4	clé de montage	58085000	-	1
5	bouchon	96153000	-	1
6	vis à tête cylindrique M5x25	97658000	-	1
7	joint torique 36x3,5	98066000	-	1
8	bonde	96328000	-	1
9	joint	96330000	-	1
10	écrou	96332000	-	1